Input (Digital)	
Input voltage	24 VDC (20.5 ~ 28.5) - single common port input
Power consumption	3 W

Analog Input (A/D)		
Point	4	
Type	-20 ~ 20mA -10~+10V	-1000~+1000) Range(-2000~+2000)

Analog Output (D/A)		
Point	4	
Type	0 ~ 20mA 0 ~ 10V	Range(0~4000) Range(0~4000)
Resolution	12 Bits	

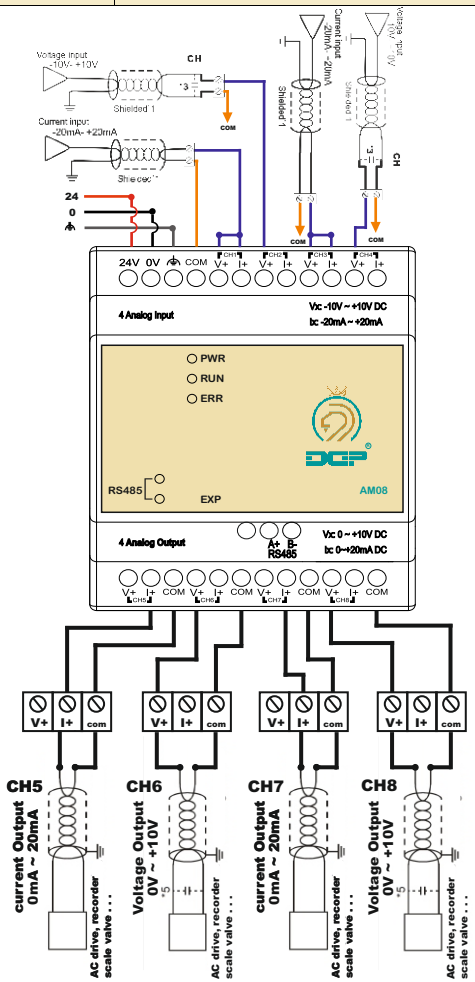

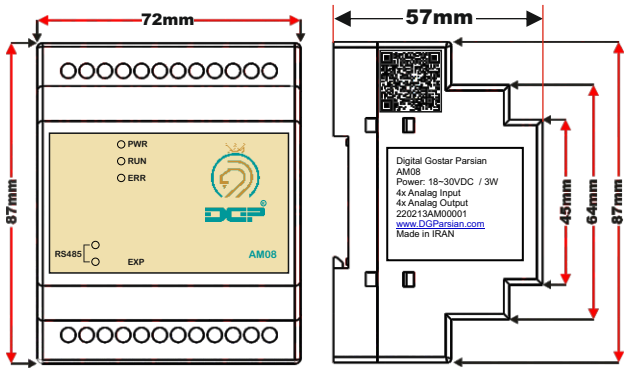

ردیف	اطلاعات درج در پلاک محصول	توضیحات
۱	QR Code	با اسکن این بارکد اطلاعاتی شامل آدرس وب سایت، ایمیل، شماره تماس در اختیار شما قرار می گیرد .
۲	Digital Gostar Parsian	شرکت سازنده کارت افزایشی
۳	AM08	مدل کارت افزایشی
۴	Power: 18 ~ 30 VDC / 3W	محدوده مجاز ولتاژ تغذیه محصول / توان مصرفی
۵	4x Analog Input (-10 ~ 10V)(-20 ~ 20mA)	۴ ورودی آنالوگ (-10 ~ 10V)(-20 ~ 20mA)
۶	4x Analog Output (0 - 10V)(0 - 20mA)	۴ خروجی آنالوگ (0 - 10V)(0 - 20mA)
۷	220213XA00001 22 02 13 AM 00001 1 2 3 4 5	۱– سال تولید به میلادی ۲– ماه تولید به میلادی ۳– روز ساخت به میلادی ۴– مدل کارت افزایشی ۵– چندمین کارت افزایشی تولید شده
۸	www.DGParsian.ir	سایت اصلی شرکت سازنده کارت افزایشی
۹	Made in Iran	ساخته شده در کشور ایران

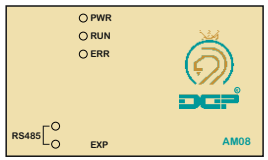

کاربرد LED های نمایشگر

LED	توضیحات
PWR	مخفف کلمه POWER می باشد با اتصال حداقل ولتاژ تغذیه این LED روشن می شود
RUN	پس از متصل شدن محصول به CPU این چراغ روشن می شود .
ERR	زمانی که ولتاژ از محدوده تعیین شده خارج شود این LED روشن می شود .
RS485	هنگام استفاده از شبکه‌ی ارتباطی Rs485 این LED روشن می شود

قابل اتصال به پی ال سی 24RCE

ولتاژ تغذیه **24V DC**

دارای شبکه **RS485** برای کنترل از راه دور

۴ ورودی آنالوگ جریانی **(-20 ~ +20mA)** یا ولتاژی **(-10 ~ +10V)**

۴ خروجی آنالوگ جریانی **(0 ~ +20mA)** یا ولتاژی **(0 ~ +10V)**

اخطار :

اعمال نیروی زیاد به پیچ های ترمینال باعث خرابی ترمینال ها خواهد شد .

گارانتی :

* این محصول دارای گارانتی ۱ ساله تعویض و خدمات پس از فروش می باشد
* وقوع هر یک از شرایط زیر باعث لغو گارانتی محصول خواهد شد .

- اعمال ولتاژ بیشتر از حد مجاز
- عبور جریان بیشتر از حد مجاز از خروجی های دیجیتال
- ایجاد تغییرات به سبب شکستگی ، ضربه و حرارت بیش از اندازه
- تغییر یا تعویض قطعات توسط افراد غیر مجاز
- قرار گرفتن محصول در معرض مایعات و گازهای خورنده

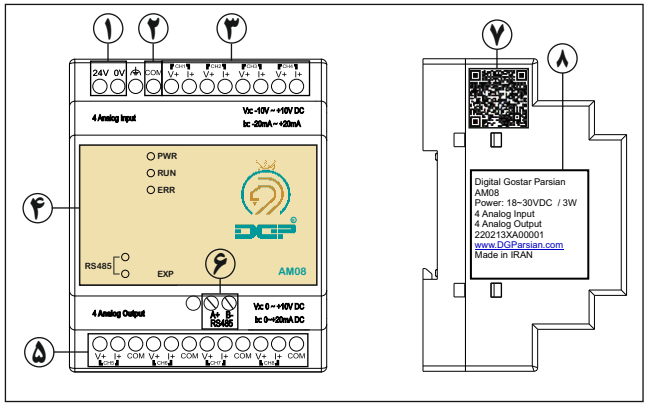

۱. ورودی ولتاژ	۲. مشترک
۳. ورودی آنالوگ	۴. نمایشگر LED
۵. خروجی آنالوگ	۶. شبکه RS485
۷. QR-code	۸. پلاک محصول